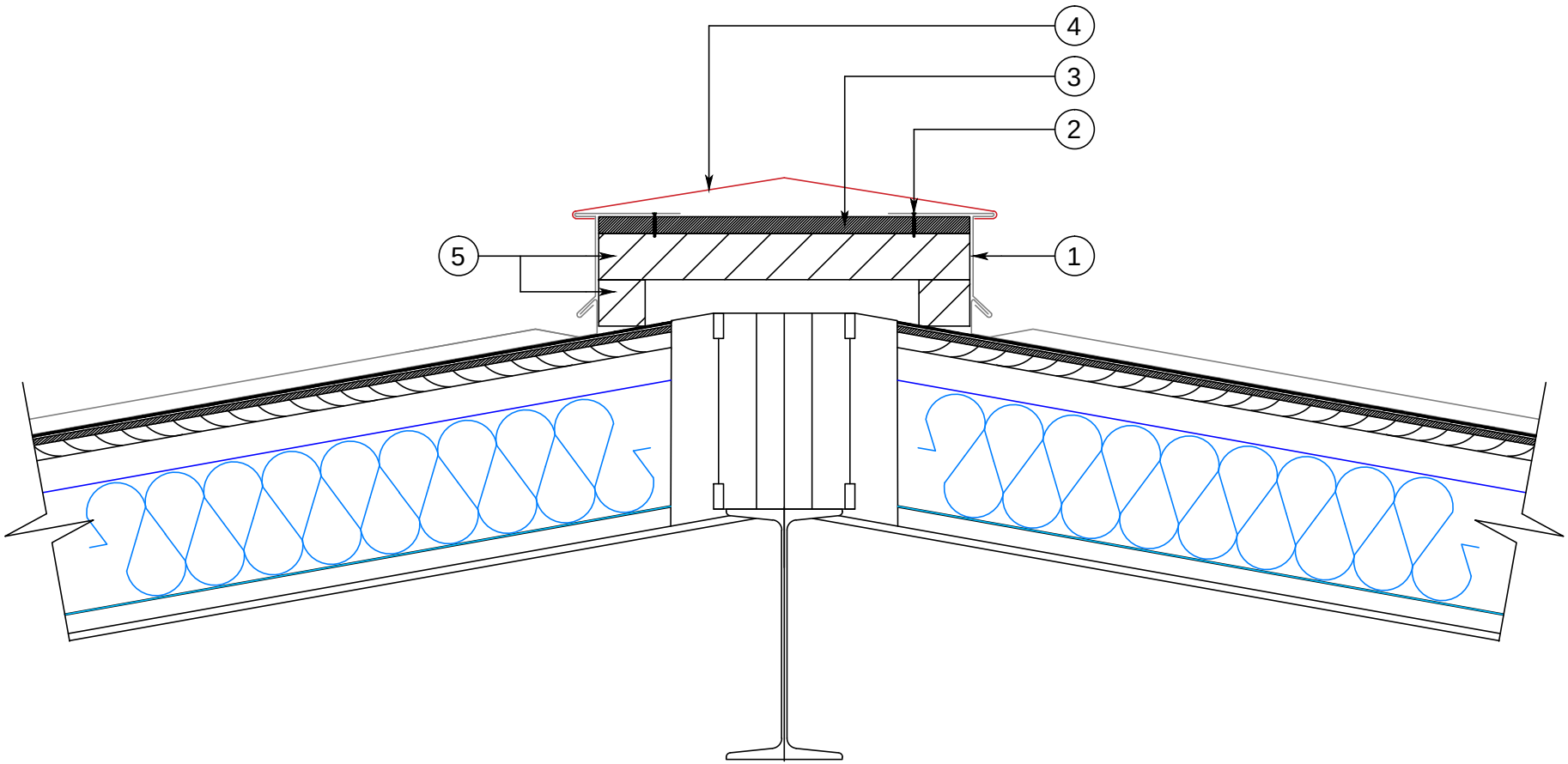

№	Наименование
1.	Стартовая планка для конька
2.	Саморез
3.	OSB плита 10 мм
4.	Коньковая планка
5.	Брус 50х50 мм

Взам.инв.

Подп. дата

Инв. Подп.

Изм	к-во	лист	№ док	подпись	дата	Объемный конек для фальцевых кровель		
							стадия	лист	листов
Директор						МЕТАЛЕВА ПОКРІВЛЯ класичні та сучасні металеві покрівлі		
Проверил								
Разраб.								